7 - Düsenblenden aufschrauben / *screw jet heads*

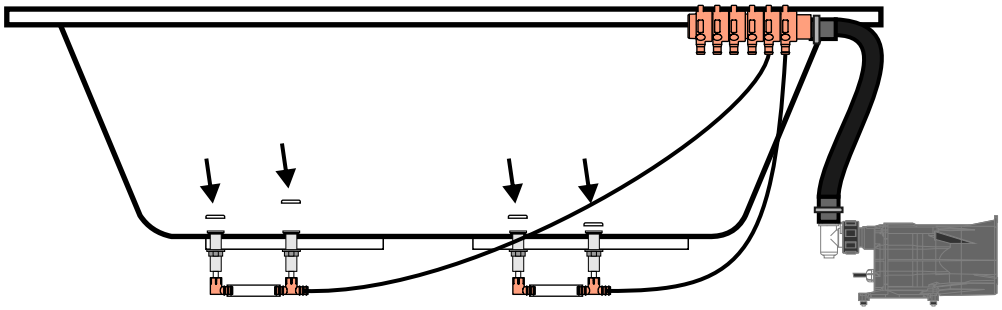

8 - Taster installieren und anschließen/
install pushbutton and connect

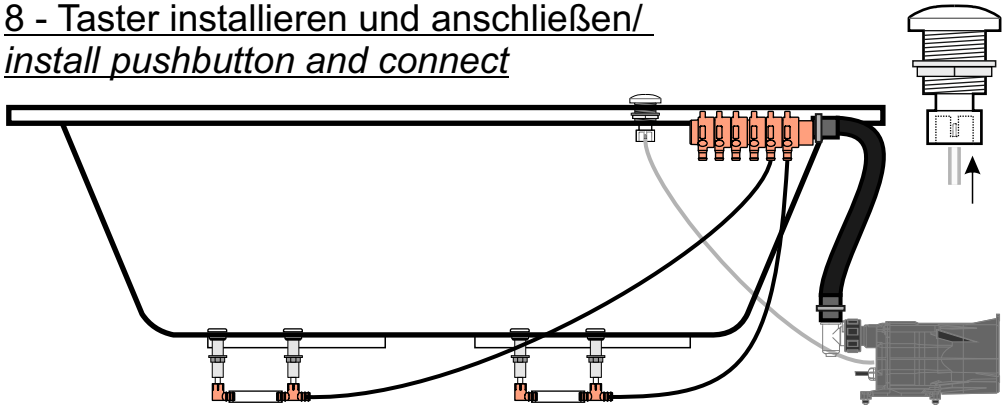

9 - Testen Sie Ihr Whirlpoolsystem / *Test your air spa system!*

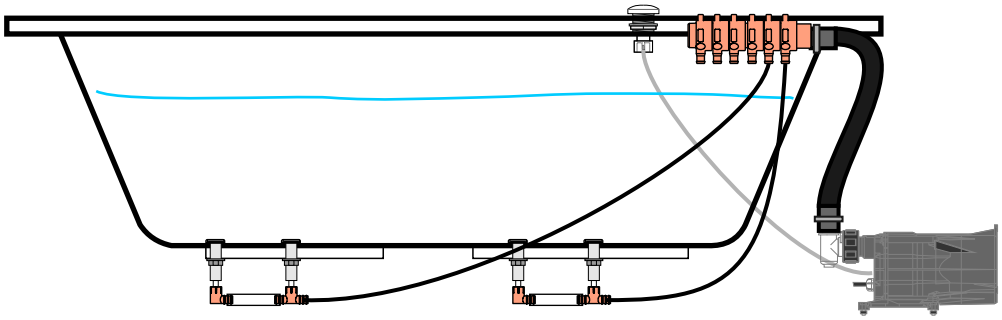

© Wuschik GmbH

Einbauanleitung
Whirlpool Luftsystem Schlauch

Installation manual
Whirlpool air spa system hose

Lesen Sie bitte **vor** der Installation diese Einbauanleitung sorgfältig durch und bewahren Sie diese auf!
ENGLISH: *Please read this manual before you start the installation carefully and keep it for reference!*

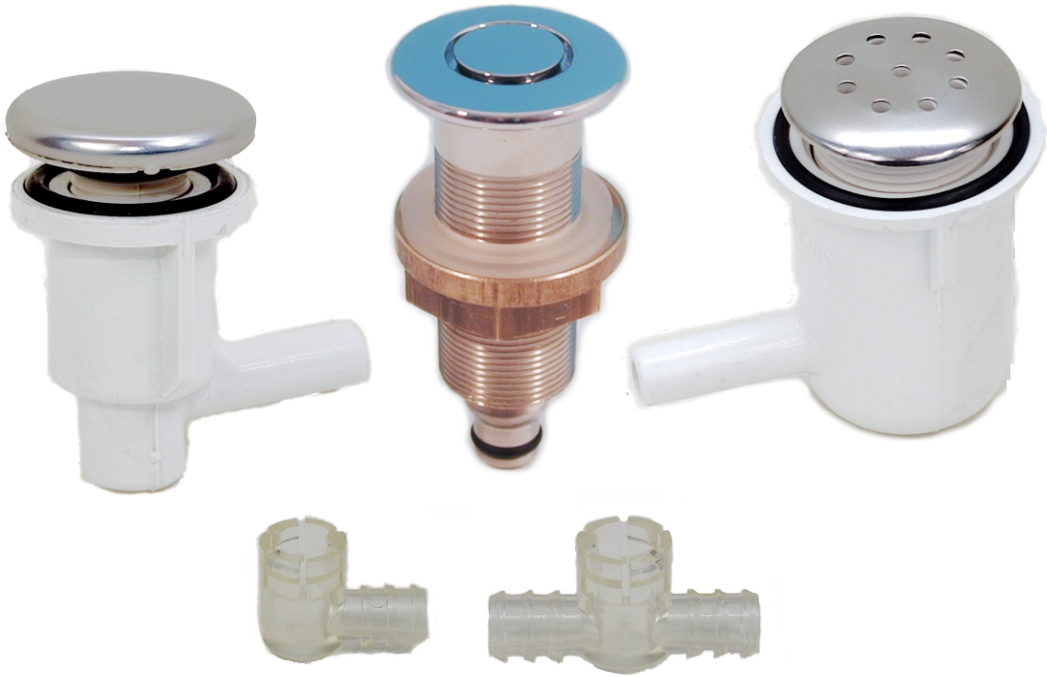

Wuschik Wellness - Leidersbach - Germany

www.wuschik.com

© Wuschik GmbH

Index 1 - 2020

1 - Planen & Anzeichnen / *plan & mark*

Mögliche Aufteilung / *Possible scheme*

Eine Person
/single person

Zwei Personen
/ two persons

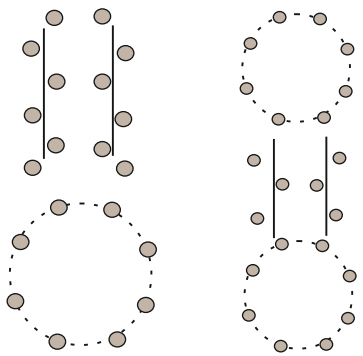

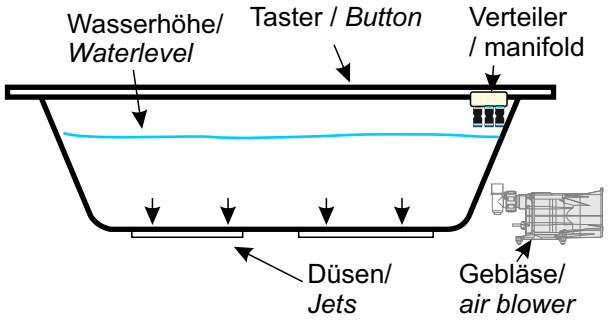

2 - Bohrpositionen Prüfen / *Check drilling positions*

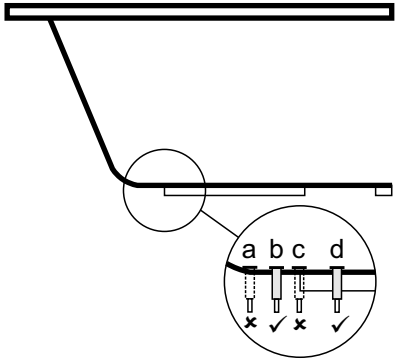

✓ Düsenpositionen:
(b) auf gerader Fläche
(b) außerhalb von Bodenbrett und Fußgestell
(d) innerhalb des Bodenbrettes

✗ **Zu Vermeiden:**
(a)in Rundung
(c) im Schnittpunkt mit/ohne Bodenbrett

✓ ***Nozzle positions:***
(b) on a flat surface
(b) outside of floorboard and pedestal
(d) inside the floorboard

✗ ***To avoid:***
(a) in a rounded section
(c) at the intersection with / without floorboard

3 - Bohren / drilling

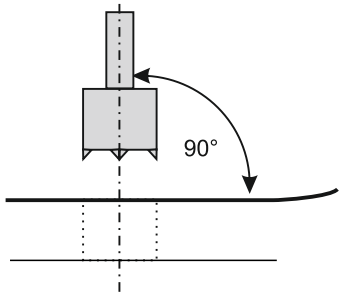

a) Senkrecht zur Wannenoberfläche bohren mit niedriger Drehzahl
b) Nach dem Bohren Innen & Außen reinigen

a) Drill perpendicular to the tub surface at low speed
b) Clean the drilling inside & outside

© Wuschik GmbH

4 - Düsen einsetzen und verschrauben / *Install jets and screw*

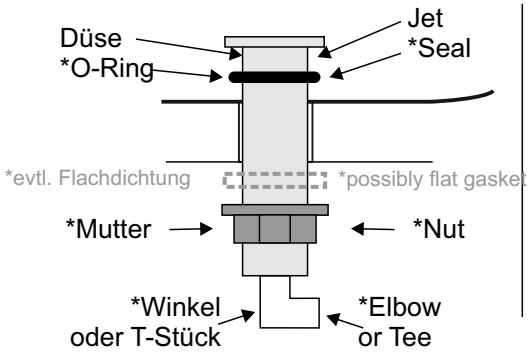

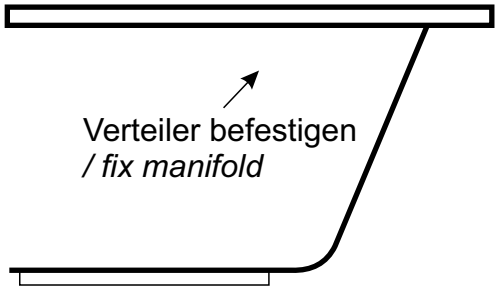

* abhängig von Düse und Set *depending on jet and kit

5 - Luftleitungen verbinden/ *Install air hose*

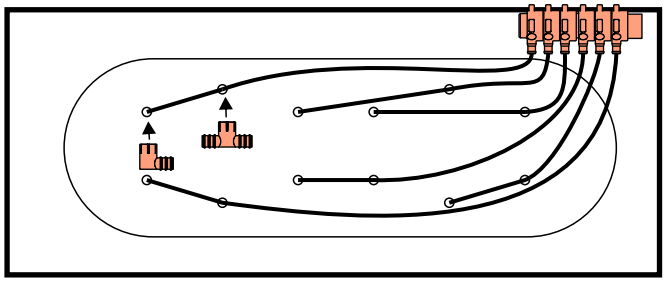

Evtl. Winkel & T-Stück aufstecken

Schlauch abschneiden

/ Possibly fix elbows and tees

cut the hose and install on connectors

6 - Gebläse platzieren + verbinden/ *place blower and connect*

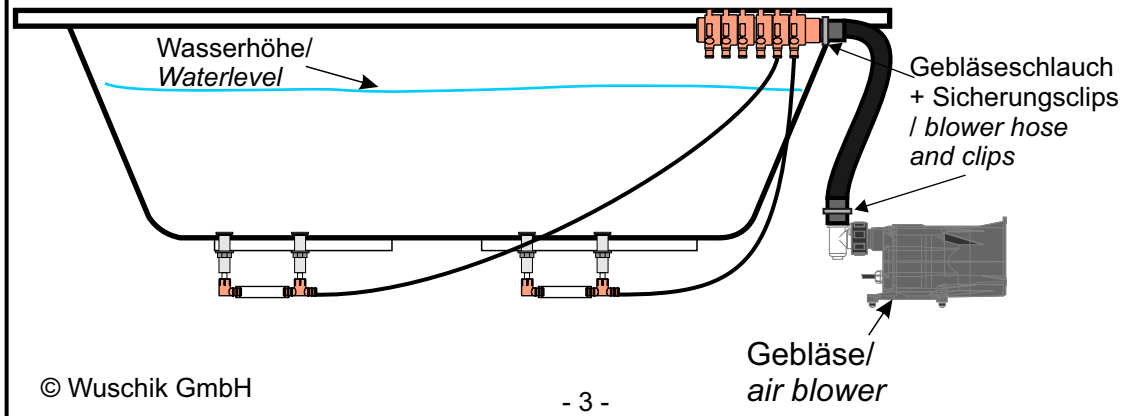

© Wuschik GmbH