AEROSPA
Symphony in Water

Wasserdüse
C46K

Datenblatt

Beschreibung

Die Wasserdüse C46K ist eine kompakte Düse in ansprechendem Design. Die hochwertigen Komponenten bestehen größtenteils aus Messing. Die Blende mit drehbarer Kugel ist standardmäßig in Chrom und Weiß erhältlich

Das Anschlussteil wird mittels einem Bügel fixiert und ist im gesamten Drehbar, so wird ein Knicken der Schläuche vermindert.

Die Grundkörper-Flanschbauweise sorgt für eine einfache und sichere Montage der Düse. Das Anschlussteil ist mit rechtem, linkem und beidseitigem Luftanschluss erhältlich.

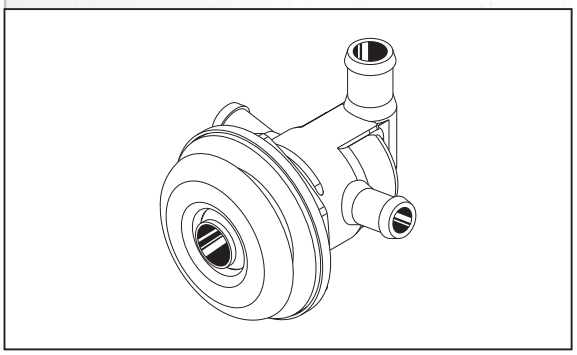

Wasserdüse C46K Chrom
Wasseranschluss links
Art.-Nr.: 661-010-01-00

Wasserdüse C46K Chrom
Wasseranschluss rechts
Art.-Nr.: 661-010-02-00

Wasserdüse C46K Chrom
Wasseranschluss beidseitig

Technische Details

Pos.	Benennung	Material
1.	Düsenkopf	Messing verchromt / Farbe
2.	Bügel	Edelstahl
3.	Grundkörper	Messing vernickelt
4.	Anschlussteil	PA6GF15
5.	6kt-Mutter	Messing blank
6.	Scheibe	Messing blank
7.	Runddichtring	NBR70
8.	Runddichtring	NBR70
9.	Silikondichtung	Si60, transparent

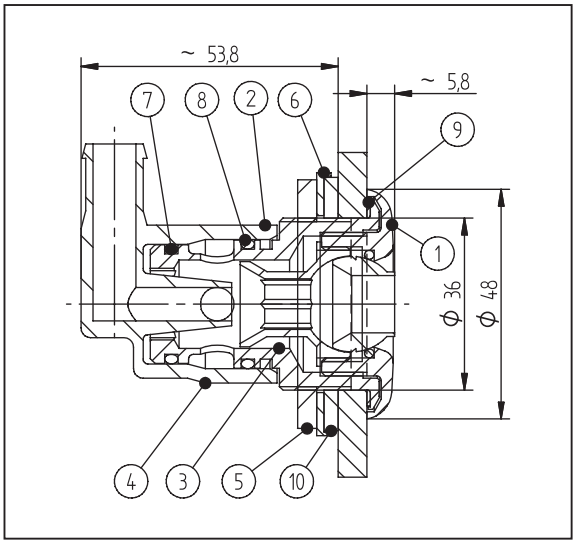

Empfohlenes Zubehör
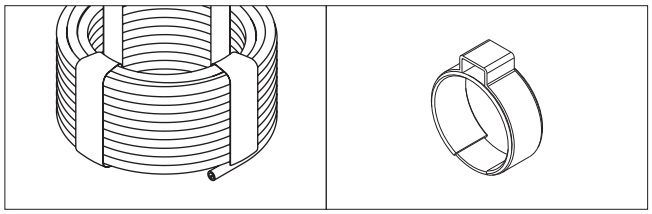
Schlauch 10,0 mm (9,5 x 2,0 mm) weiss	Art.Nr: 050-002-10-03
Schlauch 12,0 mm (11,5 x 2,0 mm) blau	Art.Nr: 050-002-12-05
Metallclip 12 mm	Art.Nr: 020-204-00-12
Metallclip 10 mm	Art.Nr: 020-204-00-10