AEROSPA
Symphony in Water

Luftregler
Typ ASZ Komfort

Datenblatt

Beschreibung

Der Aerospa Zuluftregler ASZ Komfort ist in seiner Formensprache und Haptik unübertroffen.
Gefertigt aus hochwertig Messing an der Sichtseite

Er läßt sich leichtgängig auch mit seifigen und zarten Fingern einstellen und unterstützt damit die Zuverlässigkeit und Qualität des gesamten Pools.

Die Luftansaugung erfolgt geräuscharm unter dem Wannenrand.

Der Rückflussverhinderer an der Unterseite verhindert das Austreten von Wasser durch die Ansaugöffnung.

Zuluftregler Komfort chrom Art. Nr. 710-003-00-00

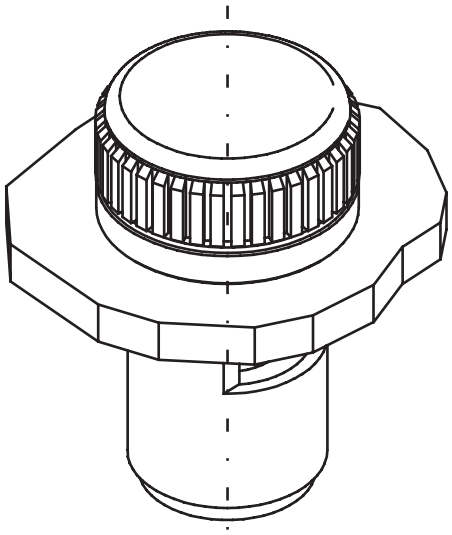

Technische Details
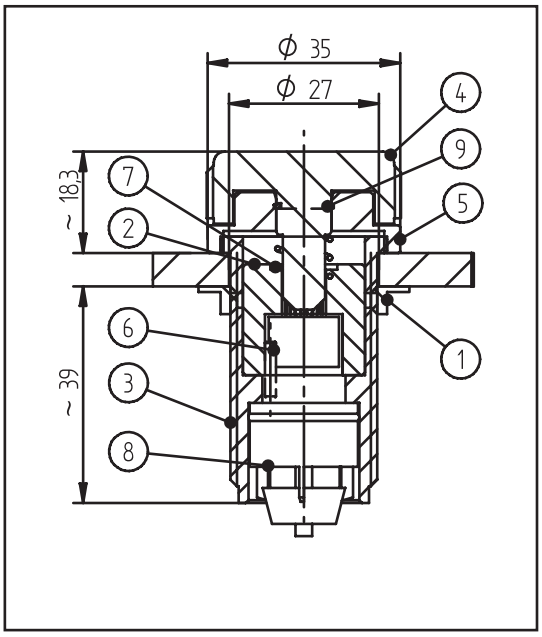
1. 6kt Mutter — *ArtNr:* 012-013-00-01
   Messing
2. Innenteil — *ArtNr:* 210-100-00-62
   Messing
3. Grundkörper — *ArtNr:* 220-501-01-0N
   Messing vernickelt (blank = *ArtNr:* 210-100-00-63)
4. Oberteil Blende — *ArtNr:* 220-501-00-xx
   Messing verchromt / Farbe
5. Unterteil — *ArtNr:* 220-500-04-xx
   Messing verchromt / Farbe
6. Spannstift — *ArtNr:* 025-021-20-10
   Federstahl
7. Druckfeder — *ArtNr:* 015-025-01-00
   Federstahl
8. Rückschlagventil — *ArtNr:* 213-100-01-20
   Kunststoff
9. Sprengring — *ArtNr:* 025-010-10-00
   Edelstahl