Datenblatt

Ansaugfitting WPA3

Index 1 - 13.6.2007

aerospa

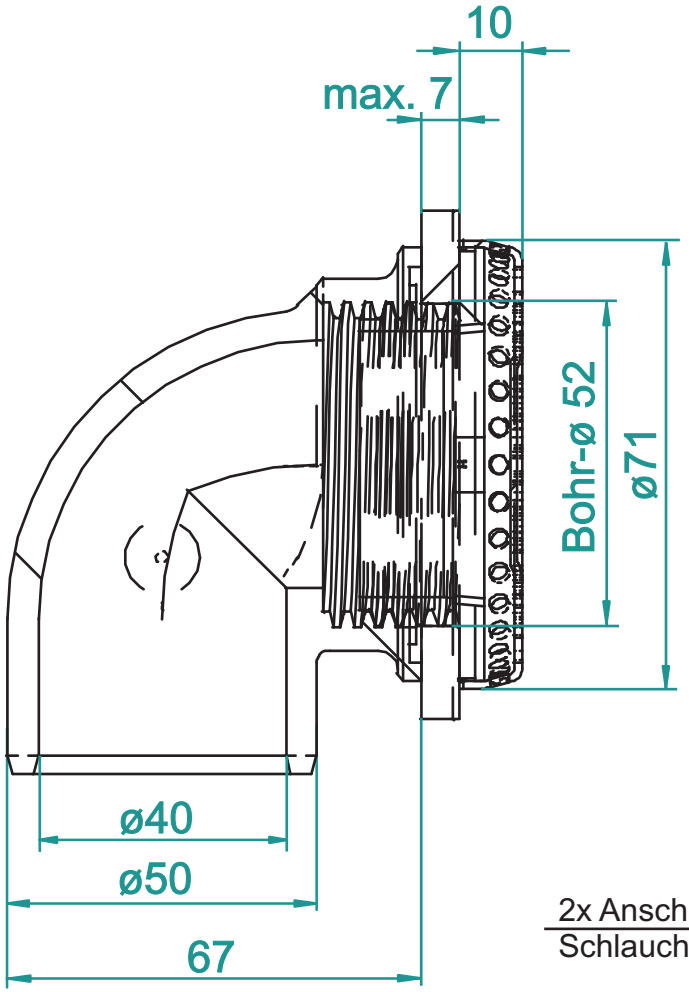

2x Anschluss für pneumatischen Schlauch ø3 mm

Seitenansaugung mit Metallblende
aus Messing verchromt
Anschlußwinkel aus PVC
Flanschmutter aus PVC
Blende ø71 mm
Bohrdurchmesser: ø52 mm
Anschluss: Innen-ø 40 mm
Außen-ø 50 mm

Artikel-Nr.: 075-010-06-00